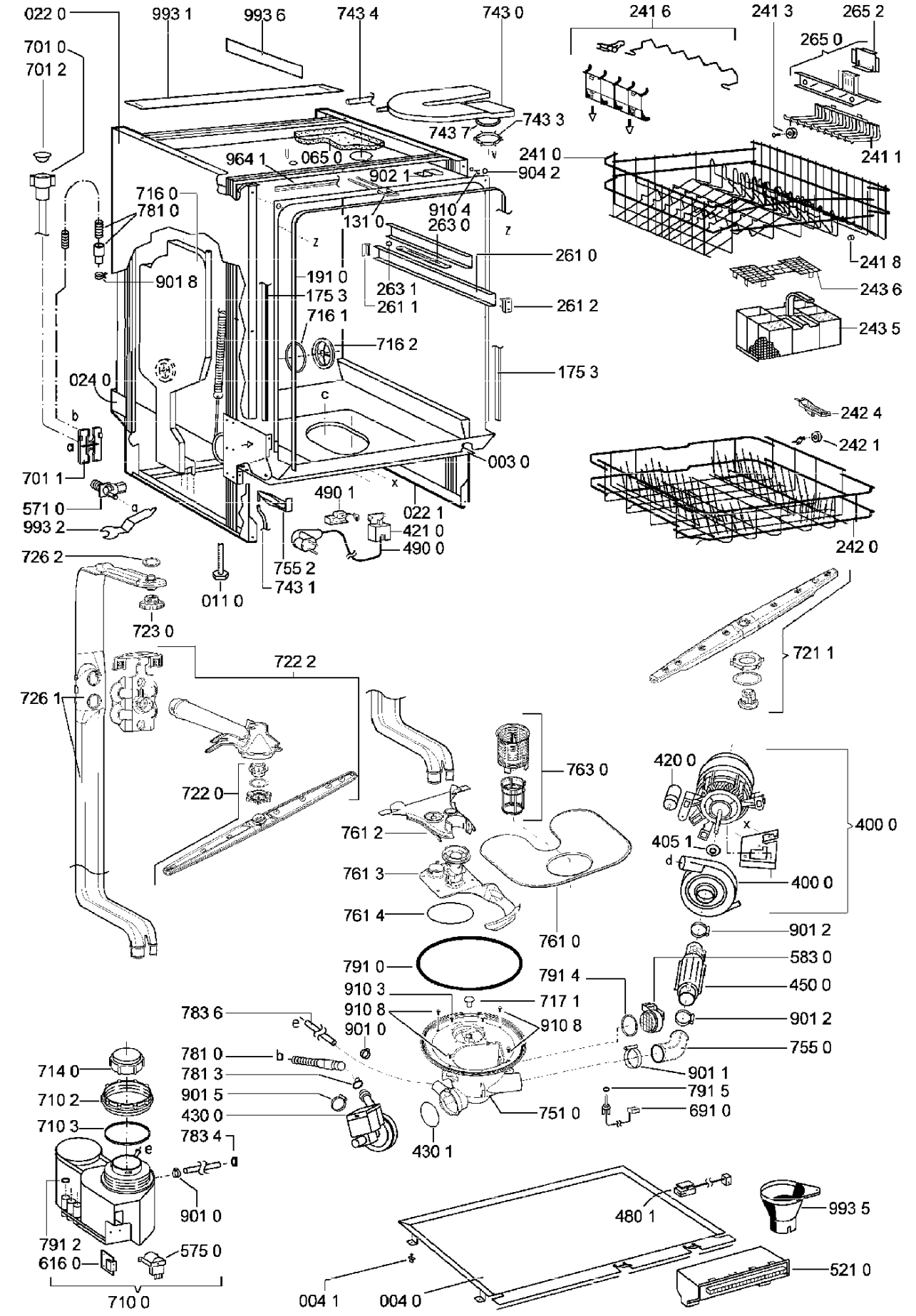
022 0
993 1
993 6
743 4
743 0
241 6
241 3
265 2
265 0
701 0
701 2
743 7
743 3
964 1
065 0
902 1
904 2
241 0
241 1
716 0
781 0
910 4
263 0
131 0
261 0
241 8
901 8
191 0
175 3
263 1
261 1
261 2
243 6
716 1
716 2
243 5
024 0
175 3
242 4
242 1
003 0
701 1
571 0
993 2
490 1
022 1
421 0
490 0
242 0
726 2
755 2
743 1
011 0
723 0
722 2
721 1
726 1
763 0
420 0
722 0
400 0
761 2
405 1
761 3
400 0
761 4
761 0
901 2
791 0
583 0
791 4
450 0
910 3
717 1
783 6
910 8
901 2
901 0
910 8
755 0
781 0
714 0
781 3
901 1
710 2
901 5
791 5
430 0
751 0
691 0
710 3
783 4
430 1
901 0
480 1
993 5
791 2
616 0
575 0
521 0
710 0
004 1
004 0

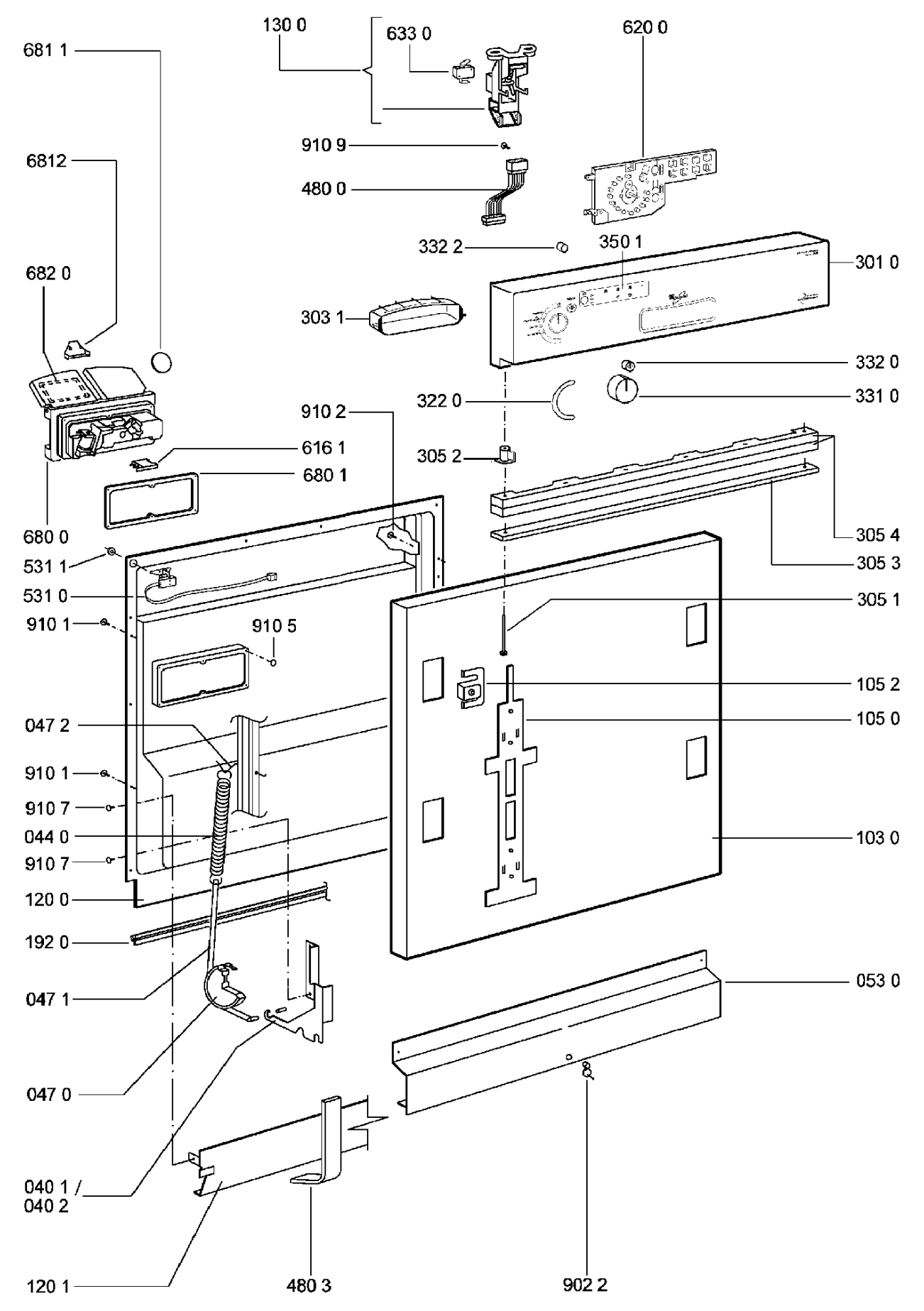
130 0
633 0
620 0
681 1
910 9
6812
480 0
332 2
350 1
301 0
682 0
303 1
332 0
331 0
322 0
910 2
616 1
305 2
680 1
680 0
305 4
305 3
531 1
531 0
305 1
910 1
910 5
105 2
105 0
047 2
910 1
910 7
044 0
910 7
103 0
120 0
192 0
053 0
047 1
047 0
040 1 /
040 2
120 1
480 3
902 2